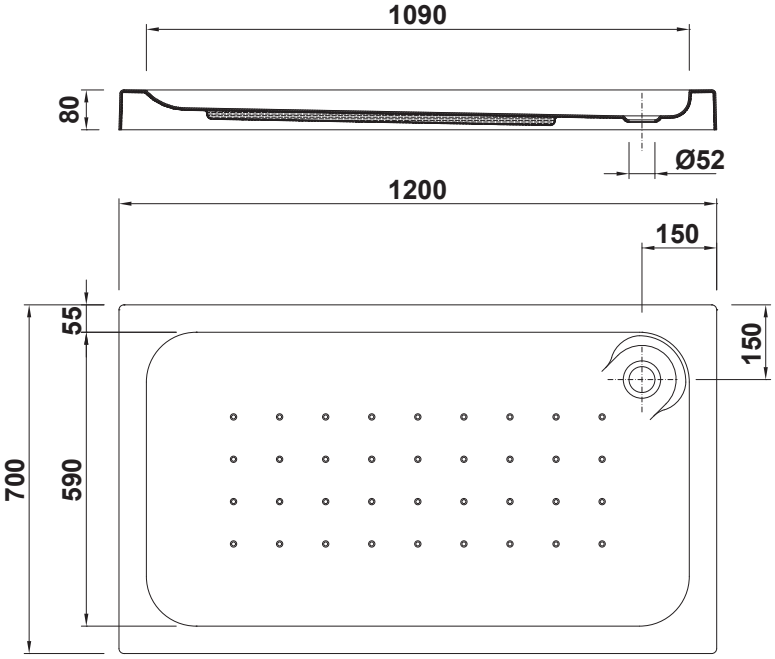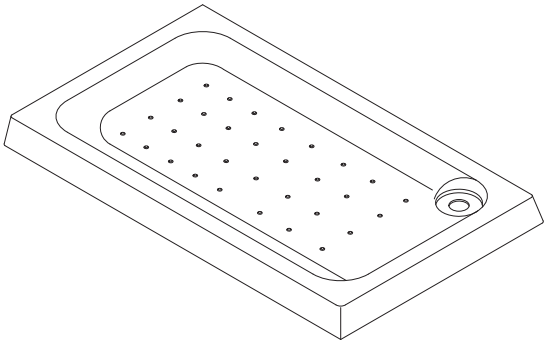
1090
80
Ø52
1200
150
55
150
700
590